1 - TRAVE: FND-G-1
SCALA: 1 : 25

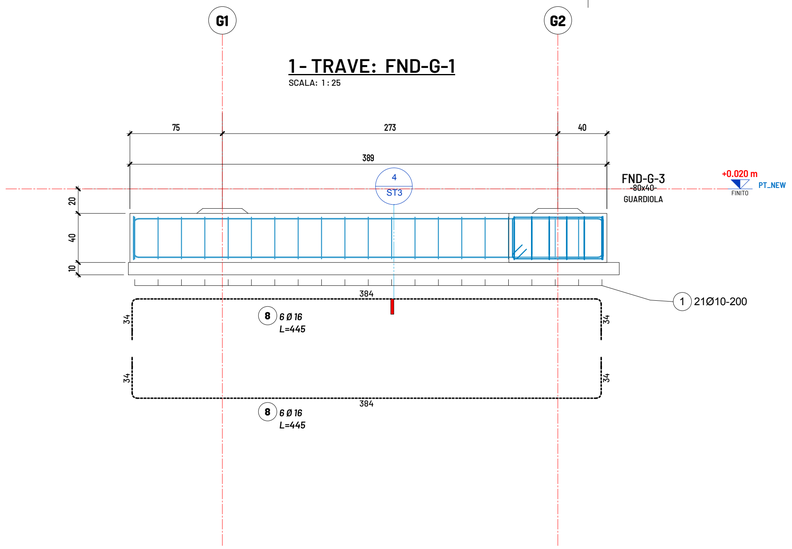

4 - Dettaglio: XG0
SCALA: 1 : 25

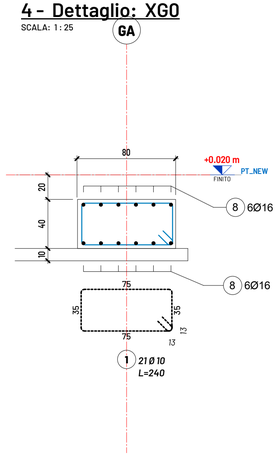

2 - TRAVE: FND-G-3
SCALA: 1 : 25

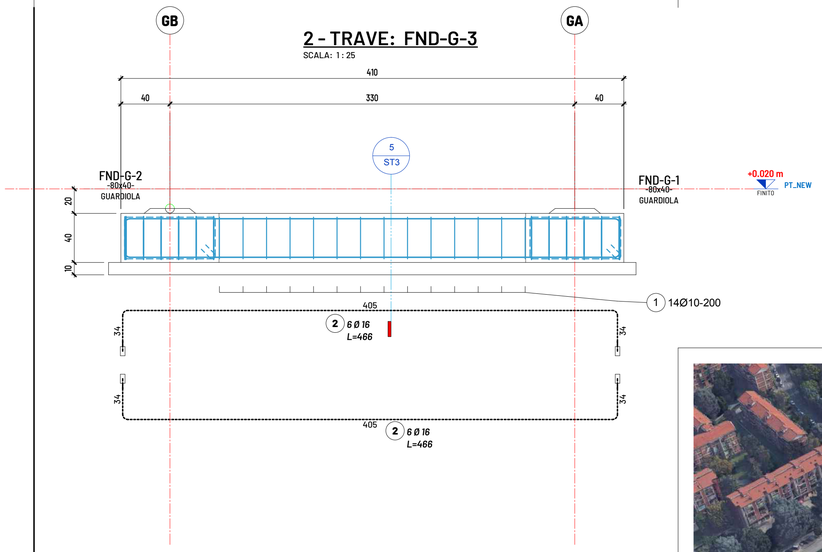

5 - Dettaglio: XG1
SCALA: 1 : 25

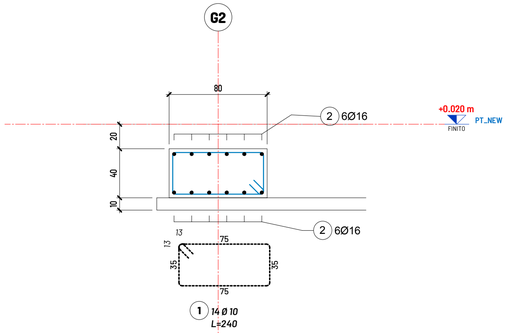

3 - TRAVE: FND-G-2
SCALA: 1 : 25

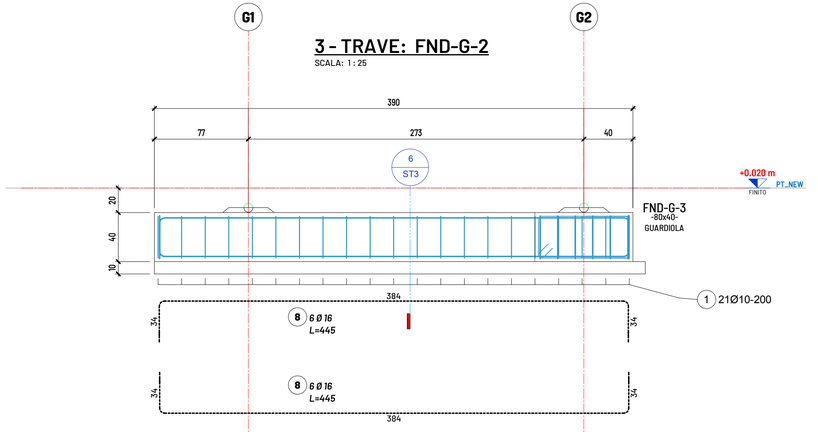

6 - Dettaglio: XG2
SCALA: 1 : 25

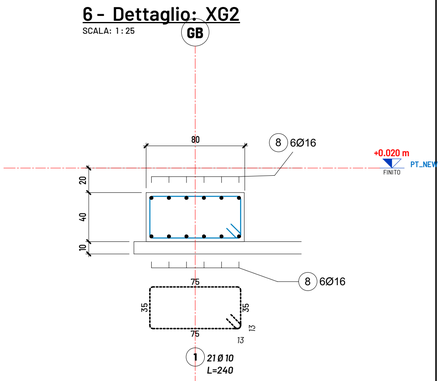

COMMITTENTE	FEDERAZIONE ITALIANA NUOTO - C.R.LOMBARDO via Piranesi 46, 20137 Milano t. 02.7577571 - fax 02.70127900 www.finlombardia.eu crlombardia@federnuoto.it - lombardia@pec.federnuoto.it
PROGETTO ARCHITETTONICO E COORDINAMENTO	ARCH. GIAMPAOLO MARTINO via Zante 21a - 20138 MILANO - t.02.89077022 mail: archmartino@fastwebnet.com ARCH. PAOLO CAPPONI via S.Calimero,11- 20122 MILANO - t.02.58309665 mail: paolo.capponi.studio@gmail.com
IMPIANTI MECCANICI	STUDIO TECNICO ASSOCIATO P.IND. FERRARI & RIDOLFI via Milano, 72 - 20024 Garbagnate Milanese (Mi) t. 02.99104214 - fax 02.99813025 www.e2ntecnoplant.com
IMPIANTO ELETTRICO	P.IND. LUCA GERVASONI Viale Italia, 30 25036 - Palazzolo s/O (Bs) t./fax 030.7401484 mail: dugervas@alice.it
STRUTTURE	ING. ANDREA VAGO via Po 21, 20017 Rho (Mi) t./fax 02.49437418 mail: info@studiovago.com
COORDINAMENTO SICUREZZA	ARCH. GIOVANNI PERETTI via Montegrappa 4, 20090 Cesano Boscone (Mi) t./fax 02.4580392 mail: gioperetti@yahoo.it
PROGETTO	COMUNE DI MILANO - VIA TRANI, 1 20138 - MUNICIPIO 4 PISCINA COMUNALE "SAMUELE" RISTRUTTURAZIONE SPOGLIATOI E SERVIZI
QUALIFICA	OPERE DI RISTRUTTURAZIONE EDILIZIA E ADEGUAMENTO IMPIANTISTICO
LIVELLO	PROGETTO ESECUTIVO OPERE STRUTTURALI
OGGETTO	**ARMATURA FONDAZIONI GUARDIOLA**

FEDERAZIONE ITALIANA NUOTO

ORDINE DEGLI INGEGNERI DELLA PROVINCIA DI MILANO
Dott.Ing. ANDREA VAGO
Sez. A
Settore: a) civile e ambientale
n° A 20013

tavola: **ST3**

data:	251020
rev.:	A
scala:	1:25 cm

file: AMP20001-PSCN-ST3-A-251020