1 - TRAVE: FNDC1
SCALA: 1 : 50

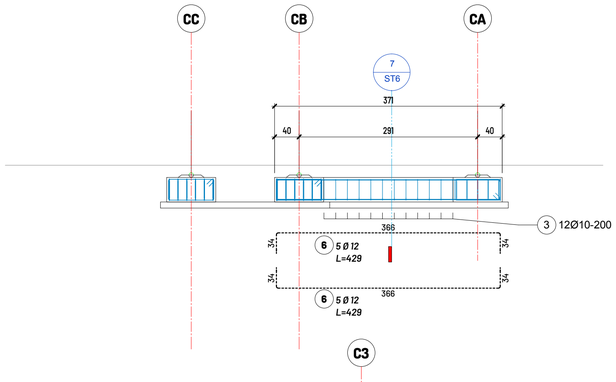

2 - TRAVE: FNDC2
SCALA: 1 : 50

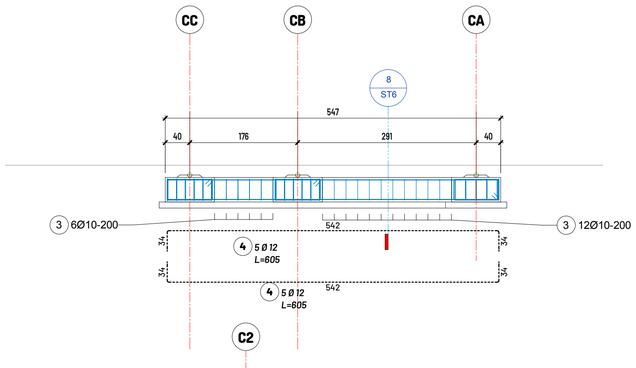

3 - TRAVE: FNDC4
SCALA: 1 : 50

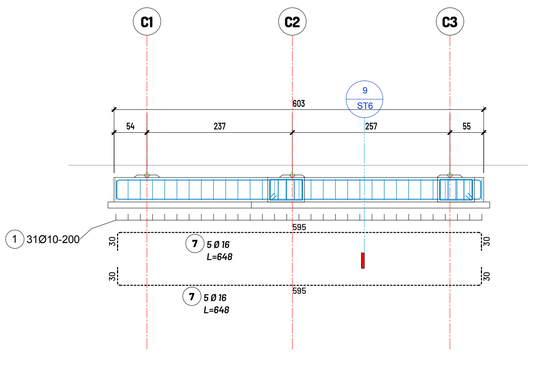

9 - Dettaglio: XC3
SCALA: 1 : 25

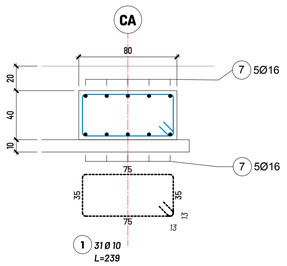

7 - Dettaglio: XC1
SCALA: 1 : 25

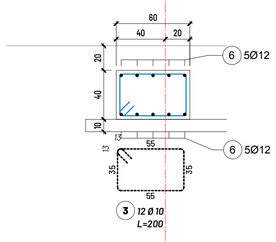

8 - Dettaglio: XC2
SCALA: 1 : 25

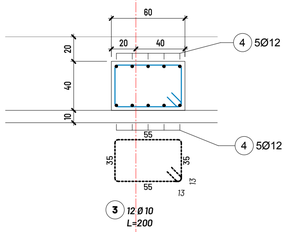

4 - TRAVE: FNDC5
SCALA: 1 : 50

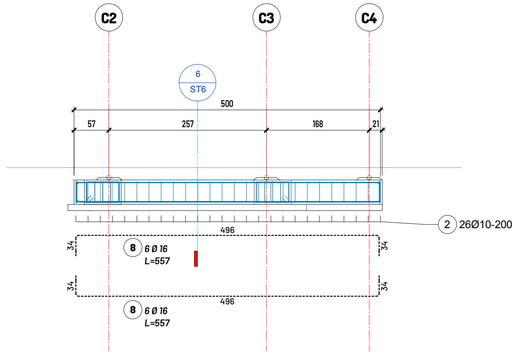

5 - TRAVE: FNDC6
SCALA: 1 : 50

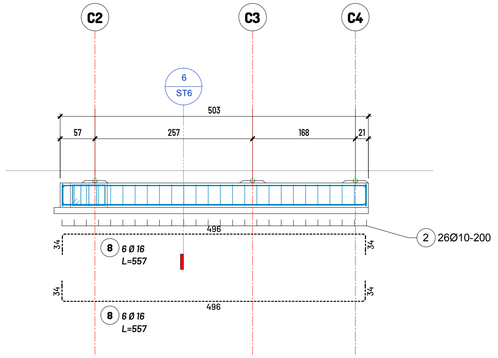

6 - Dettaglio: XC4
SCALA: 1 : 25

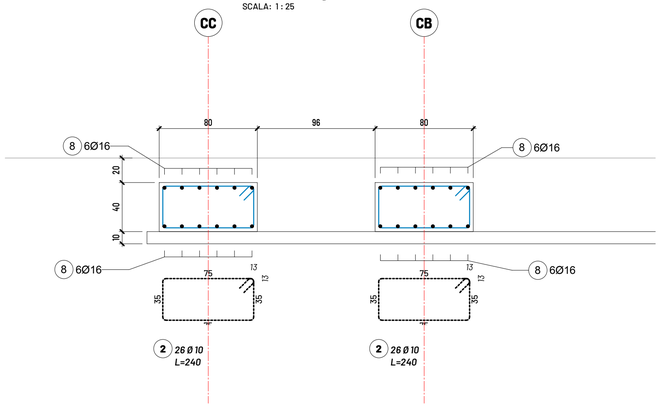

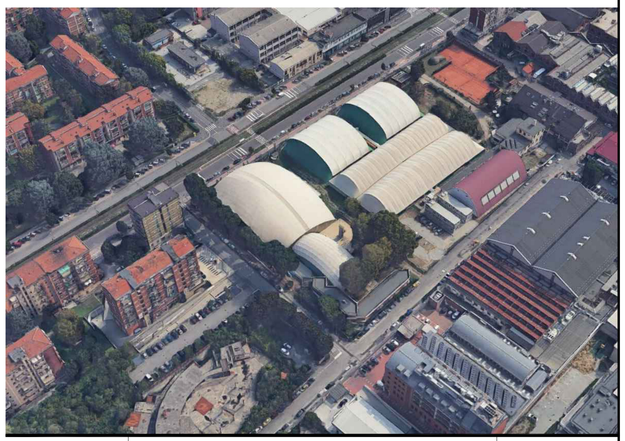

COMMITTENTE	FEDERAZIONE ITALIANA NUOTO - C.R.LOMBARDO via Piranesi 46, 20137 Milano t. 02.7577571 - fax 02.70127900 www.finlombardia.eu crlombardia@federnuoto.it - lombardia@pec.federnuoto.it	FEDERAZIONE ITALIANA NUOTO
PROGETTO ARCHITETTONICO E COORDINAMENTO	ARCH. GIAMPAOLO MARTINO via Zante 21a - 20138 MILANO - t.02.89077022 mail: archmartino@fastwebnet.com ARCH. PAOLO CAPPONI via S.Calimero,11- 20122 MILANO - t.02.58309665 mail: paolo.capponi.studio@gmail.com	SPORT PROGETTI
IMPIANTI MECCANICI	STUDIO TECNICO ASSOCIATO P.IND. FERRARI & RIDOLFI via Milano, 72 - 20024 Garbagnate Milanese (Mi) t. 02.99104214 - fax 02.99813025 www.e2mtecnoplant.com	E2M TECNO PLANT
IMPIANTO ELETTRICO	P.IND. LUCA GERVASONI Viale Italia, 30 25036 - Palazzolo s/O (Bs) t./fax 030.7401464 mail: dugervas@alice.it	
STRUTTURE	ING. ANDREA VAGO via Po 21, 20017 Rho (Mi) t./fax 02.49437418 mail: info@studiovago.com	ing.Vago
COORDINAMENTO SICUREZZA	ARCH. GIOVANNI PERETTI via Montegrappa 4, 20090 Cesano Boscone (Mi) t./fax 02.4580392 mail: gioperetti@yahoo.it	
PROGETTO	COMUNE DI MILANO - VIA TRANI, 1 20138 - MUNICIPIO 4 PISCINA COMUNALE "SAMUELE" RISTRUTTURAZIONE SPOGLIATOI E SERVIZI	tavola: **ST6**
QUALIFICA	OPERE DI RISTRUTTURAZIONE EDILIZIA E ADEGUAMENTO IMPIANTISTICO	
LIVELLO	PROGETTO ESECUTIVO OPERE STRUTTURALI	data: 251020 rev.: A
OGGETTO	**DETTAGLI COSTRUTTIVI CORPO DI COLLEGAMENTO**	scala: 1:50 cm file: AMP20001-PSCN-ST6-A-251020

ORDINE DEGLI INGEGNERI DELLA PROVINCIA DI MILANO
Dott. Ing. ANDREA VAGO
Sez. A Settore: a) civile e ambientale
n° A 20013
MILANO