1 - Pianta: PT_NEW - GUARDIOLA
SCALA: 1 : 25

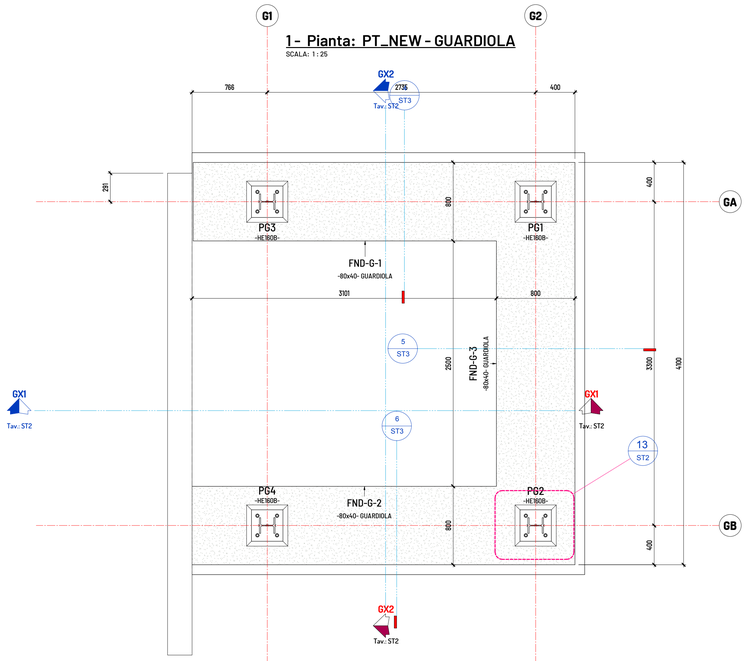

6 - Vista 3D: ASSONOMETRIA - GUARDIOLA
SCALA:

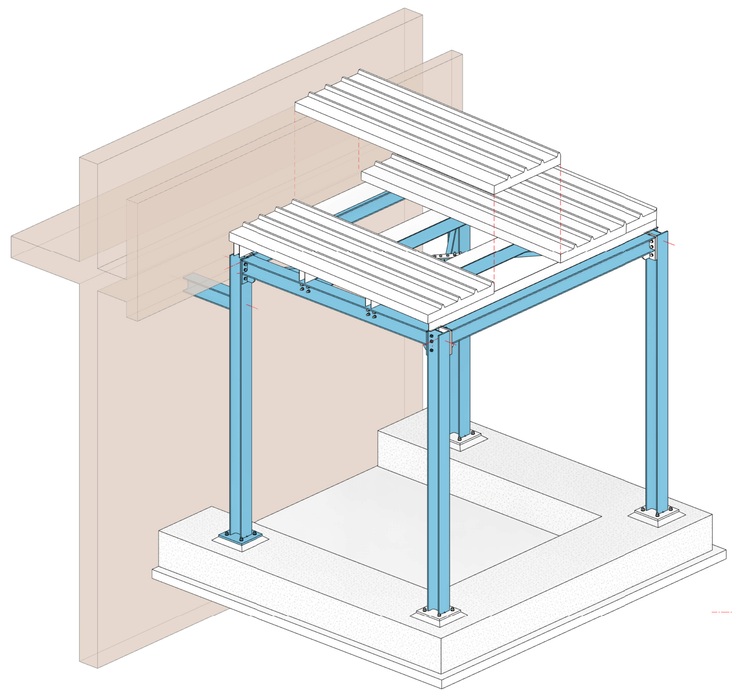

9 - Sezione Globale: GX1 - Dettaglio 3
SCALA: 1 : 10

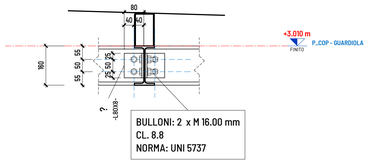

10 - Vista 3D: NODO SECONDARIE
SCALA:

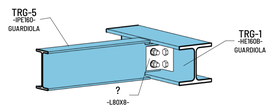

11 - Vista 3D: NODO TESTA COLONNE
SCALA:

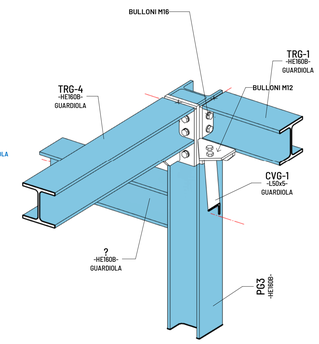

7 - Sezione Dettaglio: GX2 - Dettaglio 2
SCALA: 1 : 10

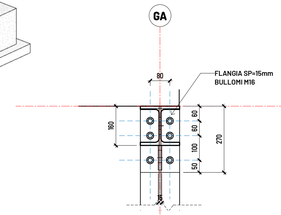

8 - Sezione Globale: GX1 - Dettaglio 2
SCALA: 1 : 10

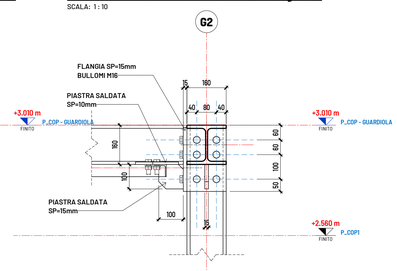

5 - Pianta: P_COP - GUARDIOLA
SCALA: 1 : 25

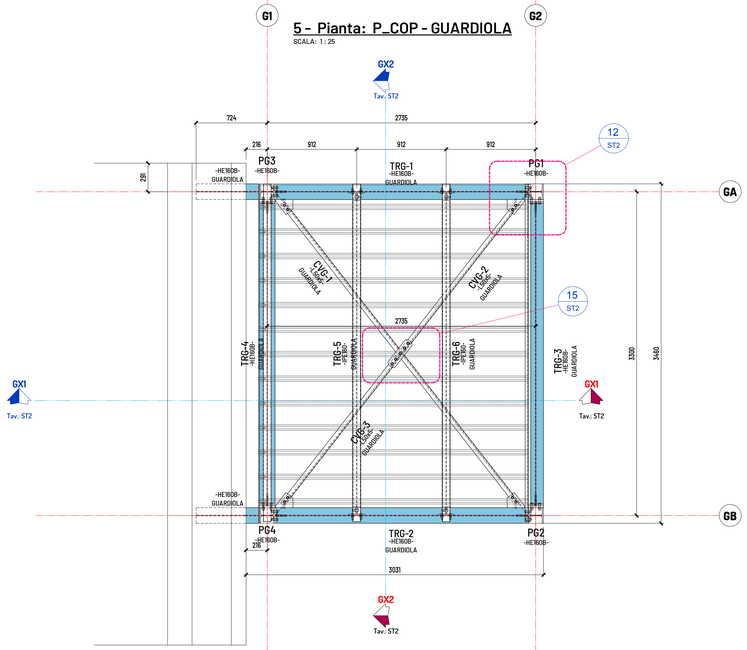

16 - Vista 3D: COLONNA
SCALA:

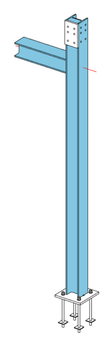

17 - Vista 3D: COLONNA 2
SCALA:

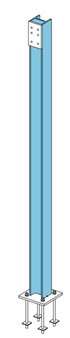

15 - Pianta: P_COP - GUARDIOLA - Dettaglio 2

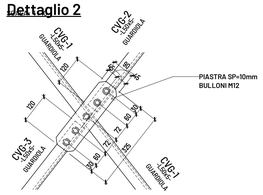

12 - Pianta: P_COP - GUARDIOLA - Dettaglio 1

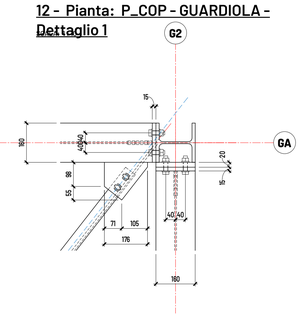

COPERTURA		
PP	PESO PROPRIO SOLAIO	0.50 kN/m²
PERM	CARICO PERMANENTE	0.30 kN/m²
VAR	CARICO VARIABILE	1.20 kN/m²
	Tot. =	2.00 kN/m²

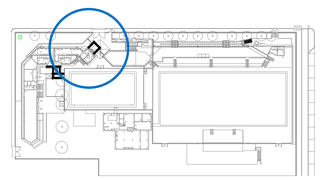

3 - Sezione Globale: GX1
SCALA: 1 : 25

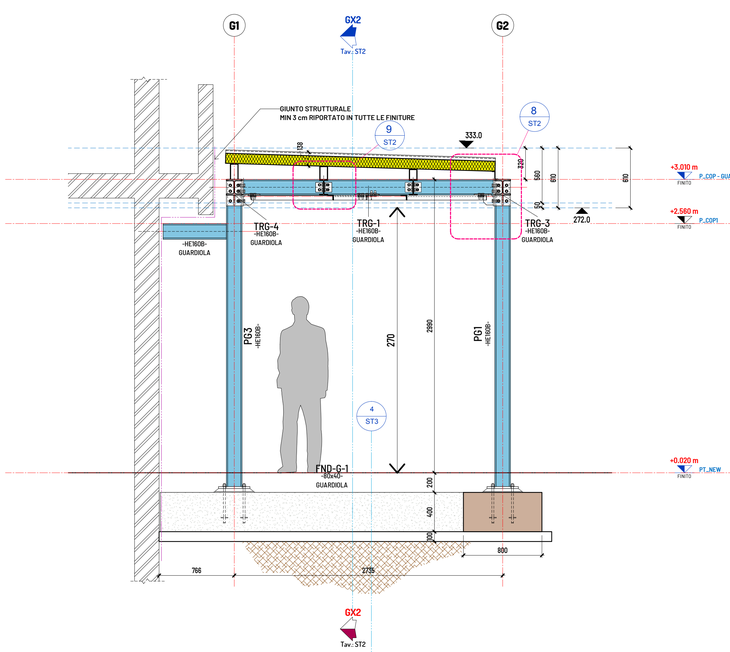

4 - Sezione Globale: GX2
SCALA: 1 : 25

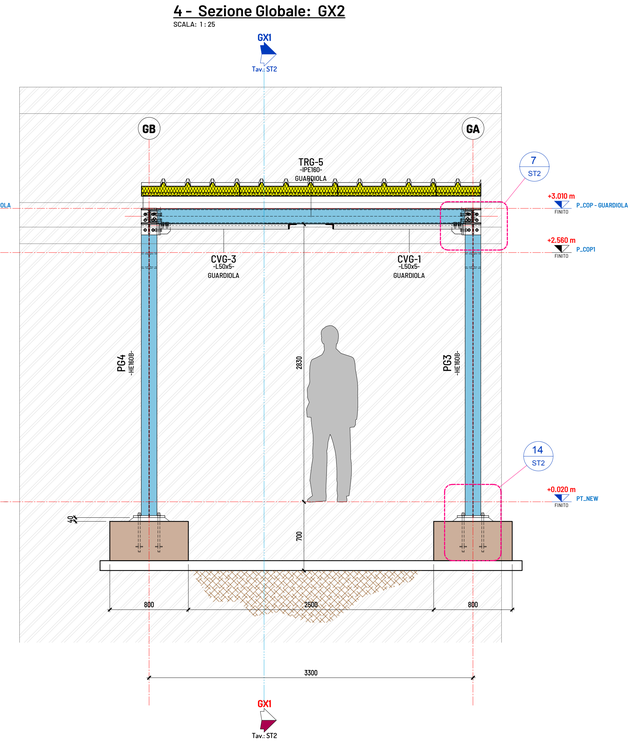

13 - Pianta: GUARDIOLA - PIASTRA BASE
SCALA: 1 : 10

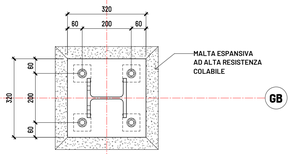

14 - Sezione Globale: GX2 - Dettaglio 1
SCALA: 1 : 10

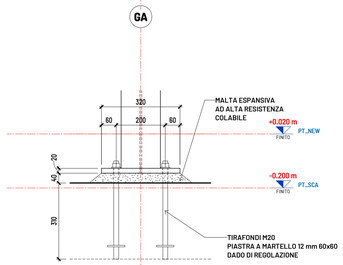

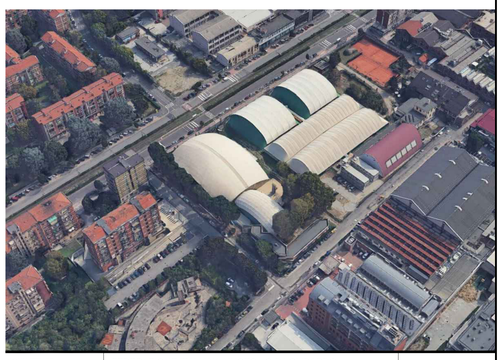

COMMITTENTE	FEDERAZIONE ITALIANA NUOTO - C.R.LOMBARDO via Piranesi 46, 20137 Milano t. 02.7577571 - fax 02.70127900 www.finlombardia.eu crlombardia@federnuoto.it - lombardia@pec.federnuoto.it
PROGETTO ARCHITETTONICO E COORDINAMENTO	ARCH. GIAMPAOLO MARTINO via Zante 21a - 20138 MILANO - t.02.89077022 mail: archmartino@fastwebnet.com ARCH. PAOLO CAPPONI via S.Calimero,11- 20122 MILANO - t.02.58309665 mail: paolo.capponi.studio@gmail.com
IMPIANTI MECCANICI	STUDIO TECNICO ASSOCIATO P.IND. FERRARI & RIDOLFI via Milano, 72 - 20024 Garbagnate Milanese (MI) t. 02.99104214 - fax 02.99813025 www.e2ntecnoplant.com
IMPIANTO ELETTRICO	P.IND. LUCA GERVASONI Viale Italia, 30 25036 - Palazzolo s/O (Bs) t./fax 030.7401484 mail: dugervas@alice.it
STRUTTURE	ING. ANDREA VAGO via Po 21, 20017 Rho (MI) t./fax 02.49437419 mail: info@studiovago.com
COORDINAMENTO SICUREZZA	ARCH. GIOVANNI PERETTI via Montegrappa 4, 20090 Cesano Boscone (MI) t./fax 02.4580392 mail: gioperetti@yahoo.it
PROGETTO	COMUNE DI MILANO - VIA TRANI, 1 20138 - MUNICIPIO 4 PISCINA COMUNALE "SAMUELE" RISTRUTTURAZIONE SPOGLIATOI E SERVIZI
QUALIFICA	OPERE DI RISTRUTTURAZIONE EDILIZIA E ADEGUAMENTO IMPIANTISTICO
LIVELLO	PROGETTO ESECUTIVO OPERE STRUTTURALI
OGGETTO	**INQUADRAMENTO GENERALE GUARDIOLA**

tavola: **ST2**

data: 251020
rev.: A
scala: 1:25
file: AMF20001-PSCN-ST2-A-251020